平面図

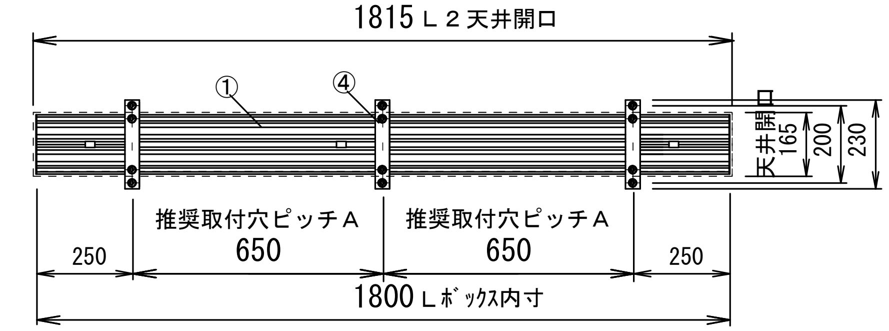
1815 Ｌ２天井開口
①
④
天井開口165
200
230
推奨取付穴ピッチＡ
650
推奨取付穴ピッチＡ
650
250
250
1800 Ｌﾎﾞｯｸｽ内寸

正面図

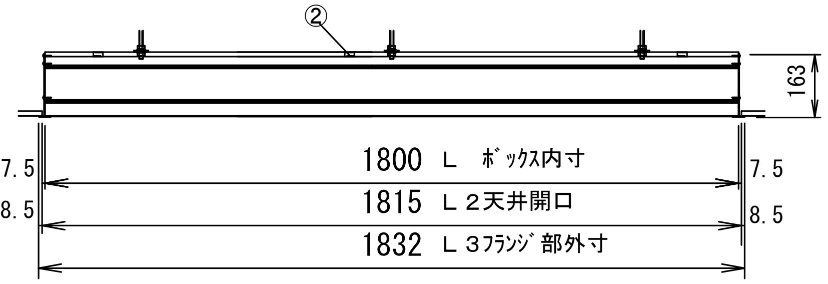
②
163
1800 Ｌ ﾎﾞｯｸｽ内寸
1815 Ｌ２天井開口
1832 Ｌ３ﾌﾗﾝｼﾞ部外寸
7.5
8.5
7.5
8.5

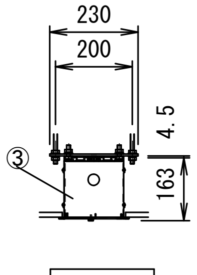
230
200
4.5
③
163

側面図

下面図

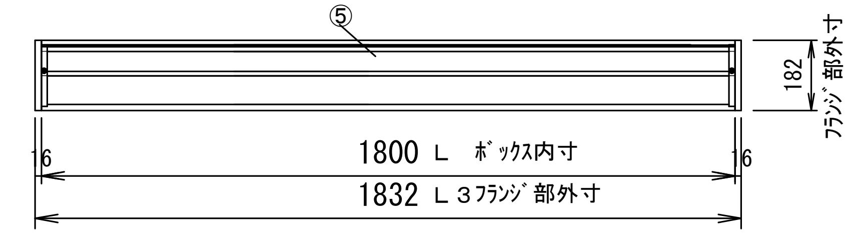
⑤
182
ﾌﾗﾝｼﾞ部外寸
1800 Ｌ ﾎﾞｯｸｽ内寸
1832 Ｌ３ﾌﾗﾝｼﾞ部外寸
16
16

型　番	ﾎﾞｯｸｽ寸法 (内寸) Ｌ	推奨取付穴 ピッチ Ａ	天井開口 寸法 Ｌ2	外形寸法 (ﾌﾗﾝｼﾞ含む) Ｌ3	重量 約(kg)
TAB-1518	1800	650	1815	1832	9.20

S=1/4

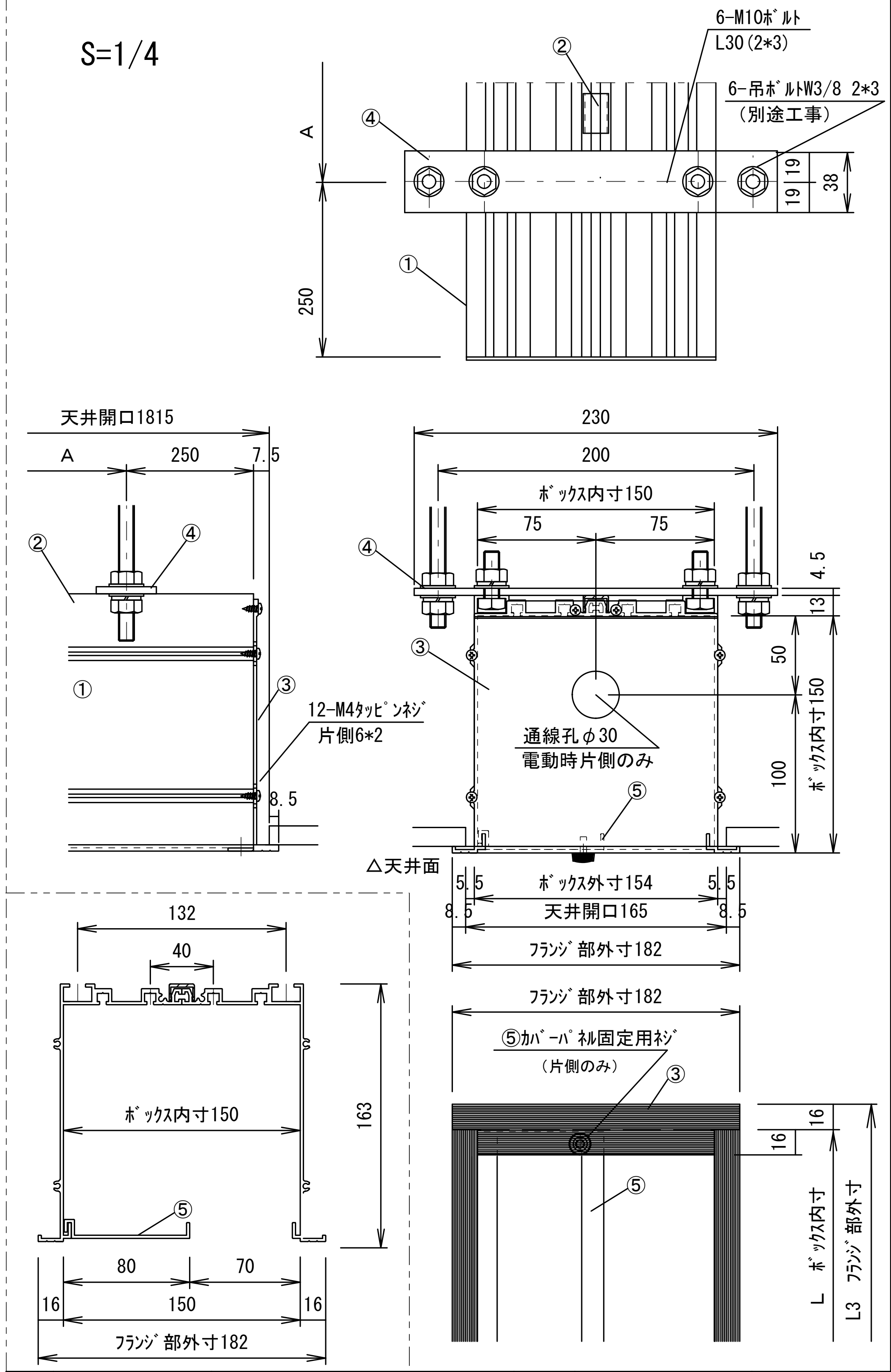
6-M10ﾎﾞﾙﾄ
L30(2*3)
6-吊ﾎﾞﾙﾄW3/8 2*3
(別途工事)
②
④
①
A
250
19
19
38
天井開口1815
A
250
7.5
②
④
①
③
12-M4ﾀｯﾋﾟﾝﾈｼﾞ
片側6*2
8.5
230
200
ﾎﾞｯｸｽ内寸150
75
75
④
4.5
13
③
50
ﾎﾞｯｸｽ内寸150
通線孔φ30
電動時片側のみ
100
⑤
△天井面
5.5
ﾎﾞｯｸｽ外寸154
5.5
8.5
天井開口165
8.5
ﾌﾗﾝｼﾞ部外寸182
132
40
ﾎﾞｯｸｽ内寸150
163
⑤
80
70
16
150
16
ﾌﾗﾝｼﾞ部外寸182
ﾌﾗﾝｼﾞ部外寸182
⑤ｶﾊﾞｰﾊﾟﾈﾙ固定用ﾈｼﾞ
(片側のみ)
③
16
16
⑤
Ｌ ﾎﾞｯｸｽ内寸
L3 ﾌﾗﾝｼﾞ部外寸

各　部　名　称

①	ｱﾙﾐﾎﾞｯｸｽ本体
②	組立ｸﾘｯﾌﾟ
③	ｻｲﾄﾞｶﾊﾞｰ
④	吊金具　FB-4.5x38x230L
⑤	ｶﾊﾞｰﾊﾟﾈﾙ

仕　様

■ 材質 ｱﾙﾐ製
■ 表面処理　ｱﾙﾏｲﾄ

付　属　品

■ 吊金具　× 3式
■ 組立用ﾋﾞｽ × 1式
■ 取扱説明書 × 1冊

別途工事

■ 天井開口、吊ボルト（W3/8）およびアンカーボルト施工

KIKUCHI 株式会社　キクチ科学研究所

	DATE	REVISION	SIGN
6			
5			
4			
3			
2			
1			

PLANNED BY	DRAWN BY	CHECKED BY	APPROVED BY	DRAWNING NO.
	TANAKA			TTK11D

UNIT	mm	SCALE 1/15
ANGLE	3rd	
TOLERANCE		

DATE 2019.11.11

TITLE 外観基本図

MODEL NAME 天井埋込みｽｸﾘｰﾝﾎﾞｯｸｽ

MODEL NO. TAB-1518