上面図

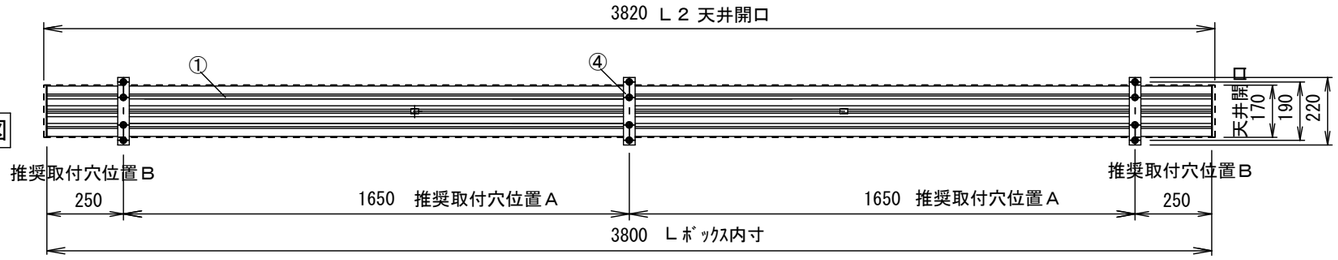

正面図

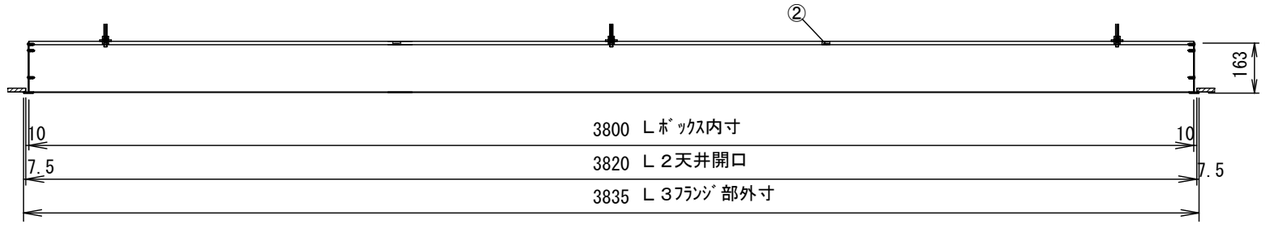

側面図

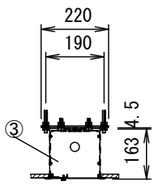

下面図

型 番	ﾎﾞｯｸｽ寸法 (内寸) L	取付穴 推奨ﾋﾟｯﾁ A	天井開口 寸法 L2	外形寸法 (ﾌﾗﾝｼﾞ含む) L3	重量 約(kg)
TAB-1538	3800	1650	3820	3835	17.0

各 部 名 称

①	ｱﾙﾐﾎﾞｯｸｽ本体
②	組立ｸﾘｯﾌﾟ
③	ｱﾙﾐｻｲﾄﾞﾊﾟｰﾂ
④	吊金具 FB-4.5×38×220L
⑤	ｱﾙﾐｶﾊﾞｰﾊﾟﾈﾙ

仕 様

- ■ 材質 ｱﾙﾐ製
- ■ 表面処理 ｱﾙﾏｲﾄ

付 属 品

- ■ 吊金具 × 3式
- ■ 組立用ﾋﾞｽ × 1式
- ■ 取扱説明書 × 1冊

S=1/4

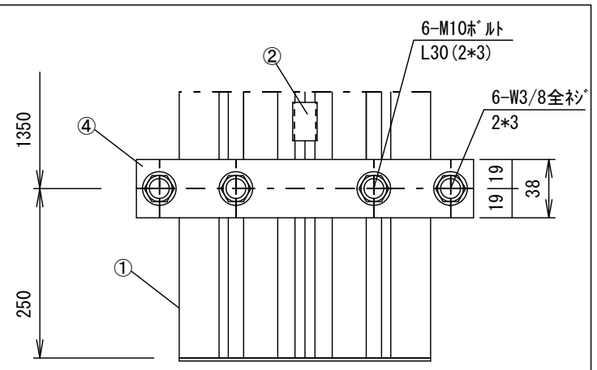

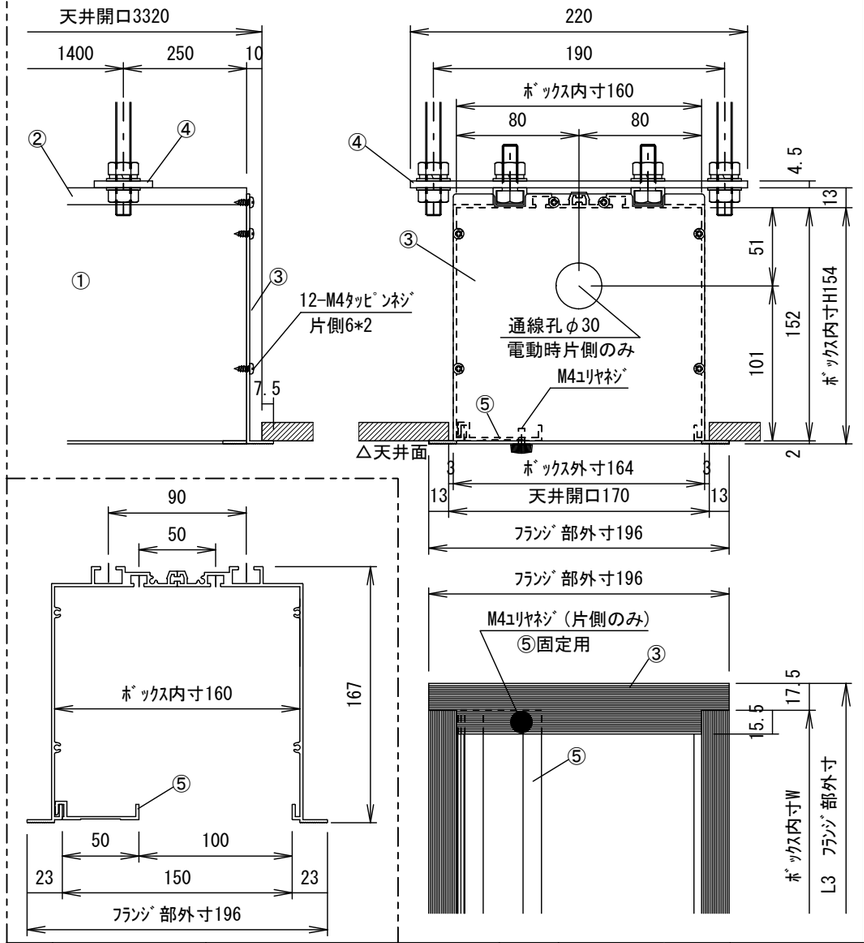

6				UNIT	mm
5				ANGLE	3rd
4				TOLERANCE	
3				SCALE	1/15
2				DATE	2015.10.23
1				TITLE	外観基本図
	DATE	REVISION	SIGN		

PLANNED BY	DRAWN BY	CHECKED BY	APPROVED BY	DRAWNING NO.
	TSUBATA			SPJ23H

MODEL NAME	MODEL NO.
天井埋込みｽｸﾘｰﾝﾎﾞｯｸｽ	TAB-1538

KIKUCHI 株式会社 キクチ科学研究所