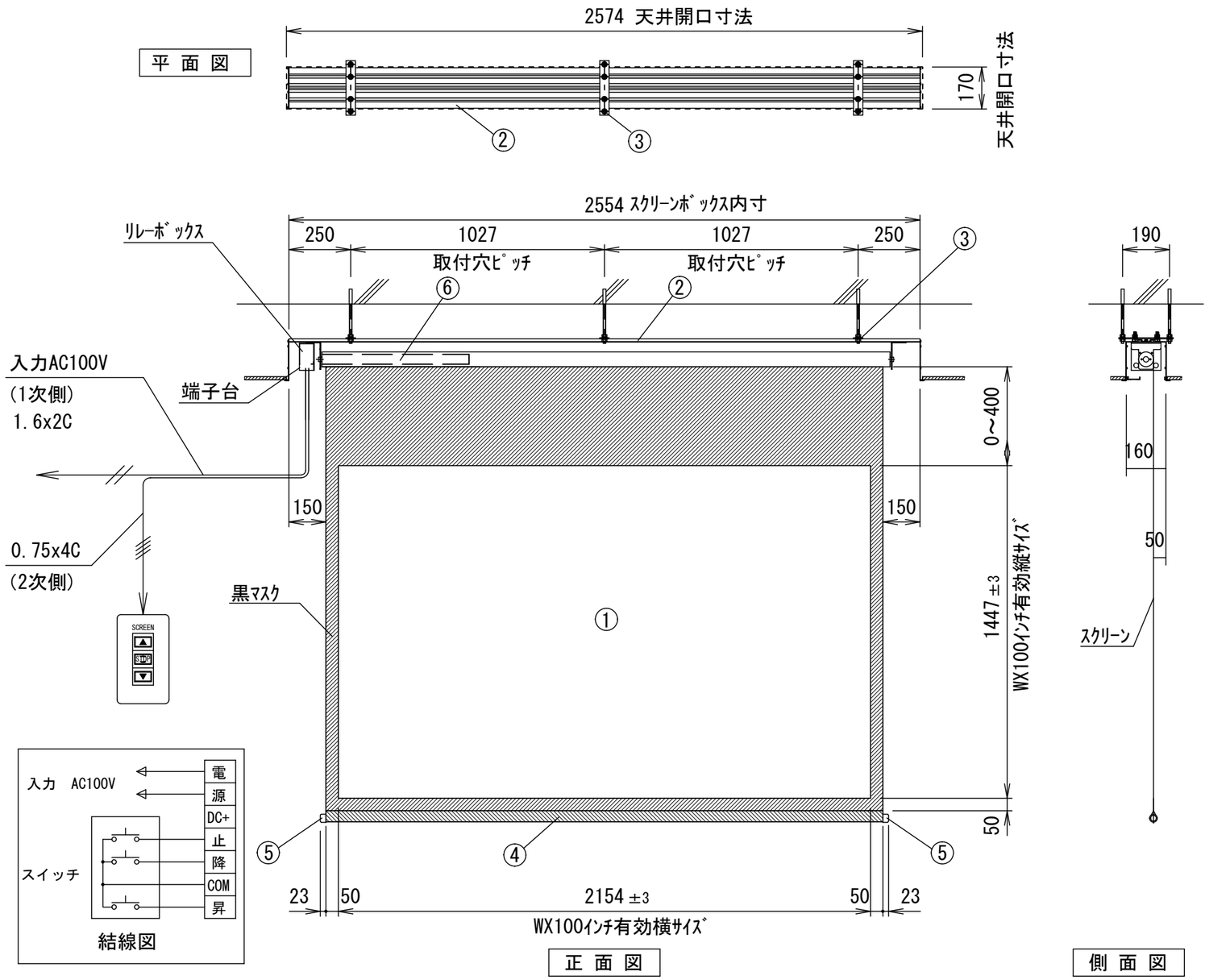

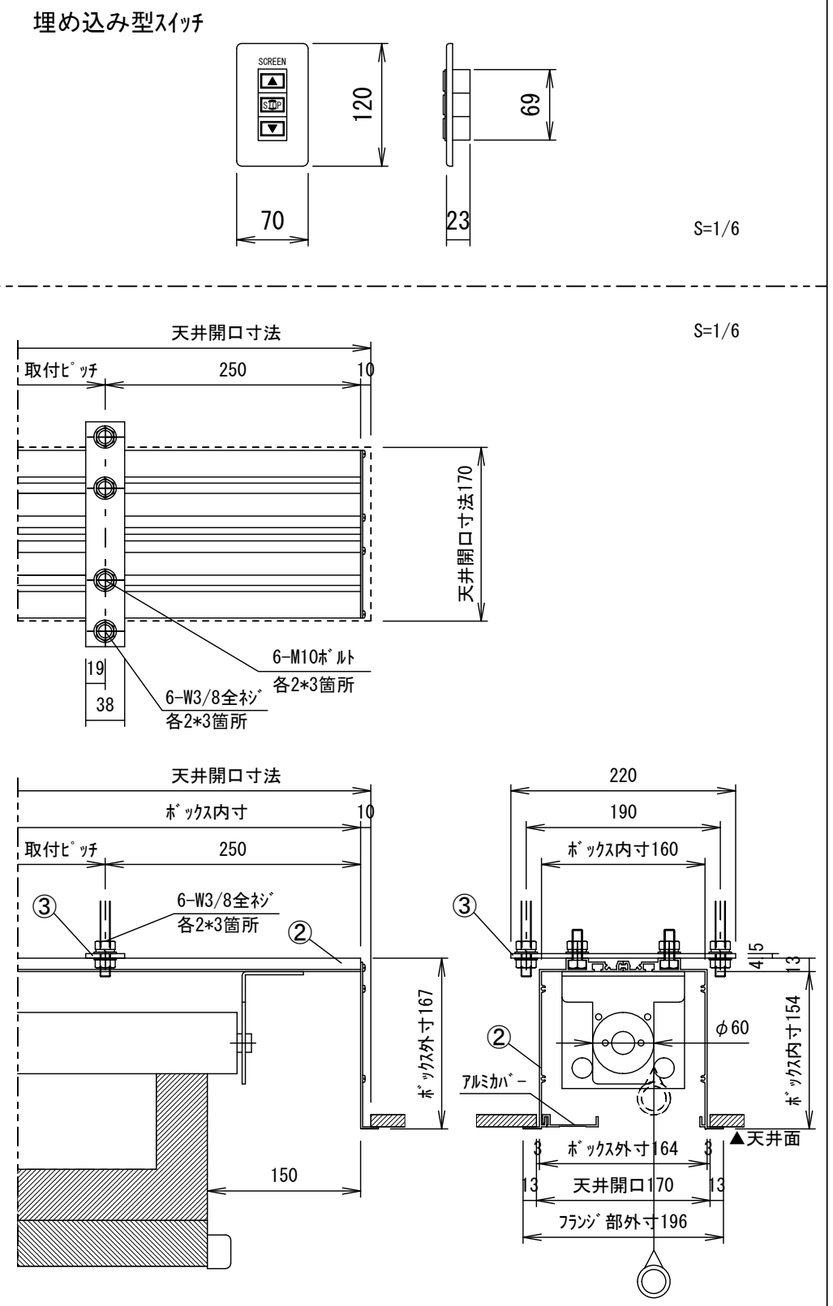

仕 様

- ■ 製品重量 29.0kg
- ■ 材質(ﾎﾞｯｸｽ部)ｱﾙﾐ製
- ■ 塗装色(ﾎﾞｯｸｽ部)ｱﾙﾏｲﾄB2ｸﾘｱｰ
- ■ 電源 AC100V 50/60Hz
- ■ 消費電力 85W
- ■ 制御 DC24V

ｵﾌﾟｼｮﾝ

- ■ ﾜｲﾔﾚｽﾘﾓｺﾝ

付 属 品

- ■ 埋め込み型ｽｲｯﾁ × 1個
- ■ 取付金具 × 3式
- ■ 取付用ﾋﾞｽｾｯﾄ × 1式
- ■ 取扱説明書 × 1冊

別途工事

- ■ 電気配線、配管工事(1次･2次側共)、ｽｲｯﾁﾎﾞｯｸｽ

各 部 名 称

①	ｽｸﾘｰﾝ	ホワイトマットｽｸﾘｰﾝ(W) TEA-WX
②	ｱﾙﾐﾎﾞｯｸｽ	
③	取付金具(ｽﾗｲﾄﾞ可能)	
④	ﾊﾟｲﾌﾟ(φ28.6)	
⑤	ﾊﾟｲﾌﾟ ｷｬｯﾌﾟ	
⑥	ﾓｰﾀｰ	

※上部ﾏｽｸ寸法は内部ﾘﾐｯﾄｽｲｯﾁにて調整可能(0～400)
※取付穴ピッチは推奨の位置です。任意で移動することができます。
※製品の仕様およびﾃﾞｻﾞｲﾝは改良等のため予告なく変更する場合があります。

KIKUCHI 株式会社 キクチ科学研究所

6				UNIT	mm	SCALE 1/20
5				ANGLE	3rd	
4				TOLERANCE		
3				DATE 2016.01.21		
2						
1			SHIMA	TITLE		
	DATE	REVISION	SIGN			

PLANNED BY	DRAWN BY	CHECKED BY	APPROVED BY	DRAWNING NO.
	TSUBATA			SQA210

TITLE: 外観詳細図

MODEL NAME: 電動巻き上ｽｸﾘｰﾝ (ｱﾙﾐﾎﾞｯｸｽ式)

MODEL NO.: TEA－100WXX