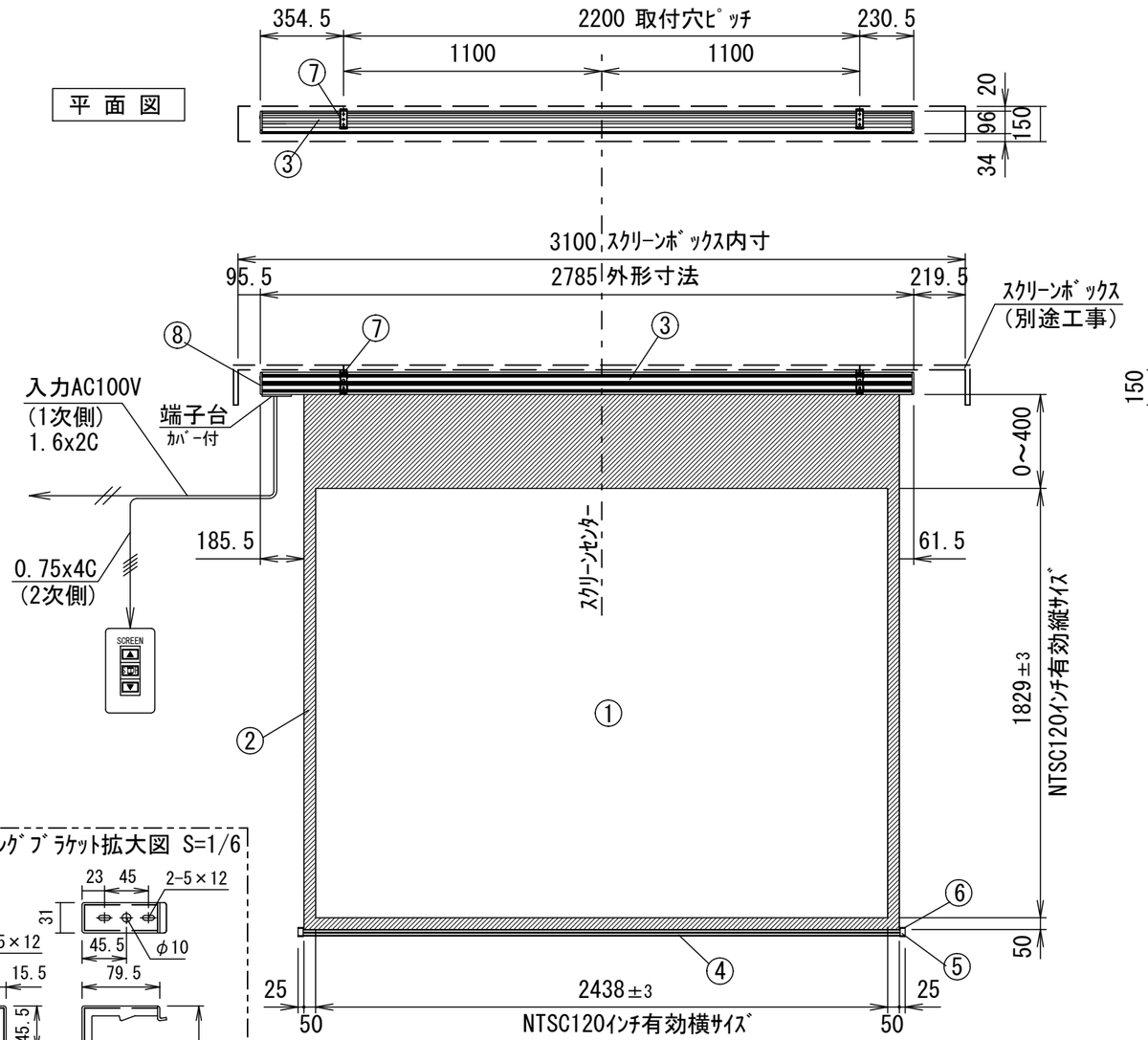

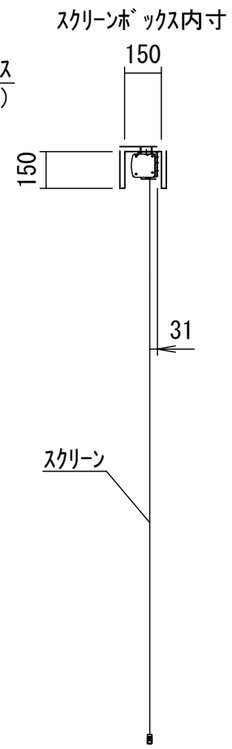

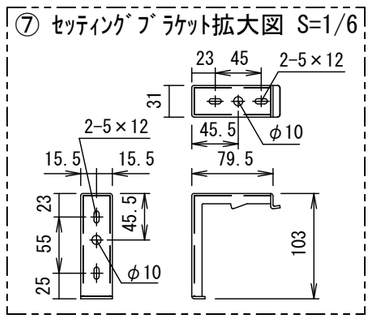

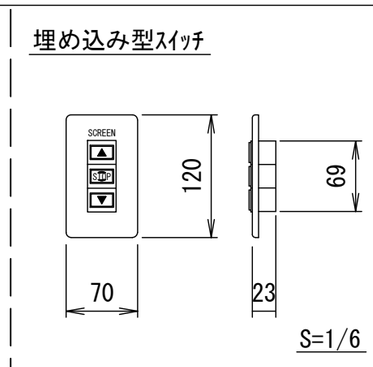

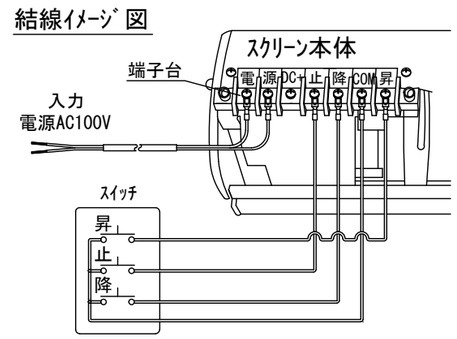

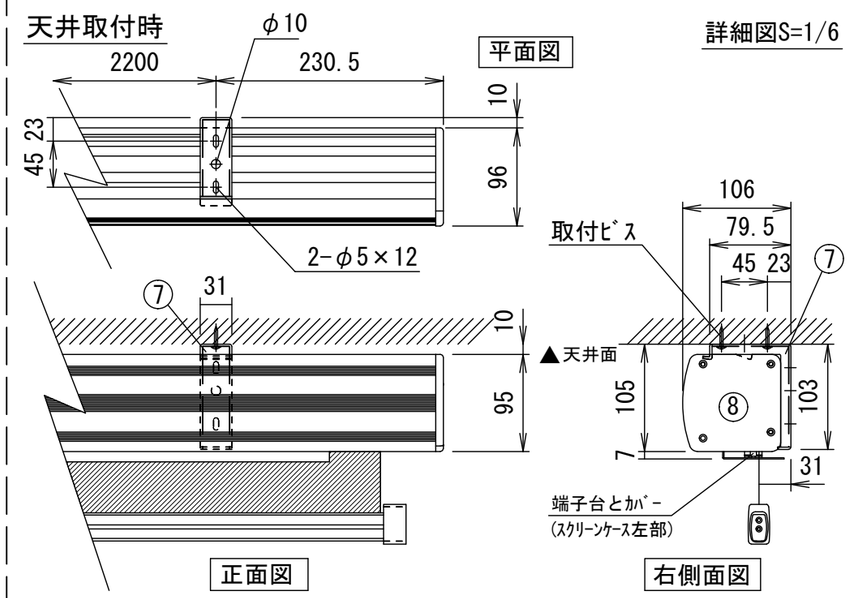

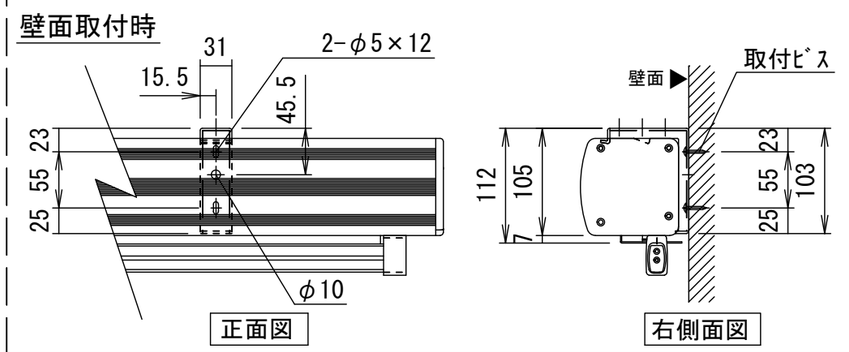

仕 様

- ■ 製品重量 15.0kg
- ■ 材質(ｹｰｽ部)ｱﾙﾐ製
- ■ 塗装色(ｹｰｽ部)ﾎﾜｲﾄ塗装
- ■ 電源 AC100V 50/60Hz
- ■ 消費電力 85W
- ■ 制御 DC24V

付 属 品

- ■ 埋め込み型ｽｲｯﾁ × 1個
- ■ ｾｯﾃｨﾝｸﾞﾌﾞﾗｹｯﾄ × 2式
- ■ 取付用ﾋﾞｽｾｯﾄ × 1式
- ■ 取扱説明書 × 1冊

各 部 名 称

①	ｽｸﾘｰﾝ	→ ﾎﾜｲﾄﾏｯﾄｽｸﾘｰﾝ(W) TGE-W
②	ﾏｽｸ	
③	ｹｰｽ	
④	ﾎﾞﾄﾑﾊﾞｰ	
⑤	ﾎﾞﾄﾑｷｬｯﾌﾟ	
⑥	ﾎﾞﾄﾑｷｬｯﾌﾟｸｯｼｮﾝ	
⑦	ｾｯﾃｨﾝｸﾞﾌﾞﾗｹｯﾄ (ｽﾗｲﾄﾞ可能)	
⑧	ｻｲﾄﾞｶﾊﾞｰ	

ｵﾌﾟｼｮﾝ

- ■ ｽｸﾘｰﾝﾎﾞｯｸｽ
- ■ ﾜｲﾔﾚｽﾘﾓｺﾝ

別途工事

- ■ 電気配線、配管工事(1次･2次側共)、ｽｲｯﾁﾎﾞｯｸｽ･ｽｸﾘｰﾝﾎﾞｯｸｽ

※上部ﾏｽｸ寸法は内部ﾘﾐｯﾄｽｲｯﾁにて調整可能(0～400)
※取付穴ピッチは推奨の位置です。任意で移動することができます。
※製品の仕様およびﾃﾞｻﾞｲﾝは改良等のため予告なく変更する場合があります。

KIKUCHI 株式会社 キクチ科学研究所

⑥	・	・		UNIT	mm	SCALE
⑤	・	・		ANGLE	3rd	1/25
④	・	・		TOLERANCE		
③	・	・		DATE		
②	・	・		2015.07.28		
①	・	・		TITLE		
	DATE	REVISION	SIGN			

PLANNED BY	DRAWN BY	CHECKED BY	APPROVED BY	DRAWNING NO.
	TSUBATA			SPG28D

TITLE: 外観詳細図

MODEL NAME: 電動巻上ｽｸﾘｰﾝ (ﾌﾟﾛﾃｸﾀｰｹｰｽ)

MODEL NO.: TGE－120

Ⓕ