KIKUCHI SCIENCE LABORATORY INC.

ウォールマウントリフト

［BBW-400/2038］［BBW-400/3866］［BBW-400/6690］

取り扱い及び設置説明書

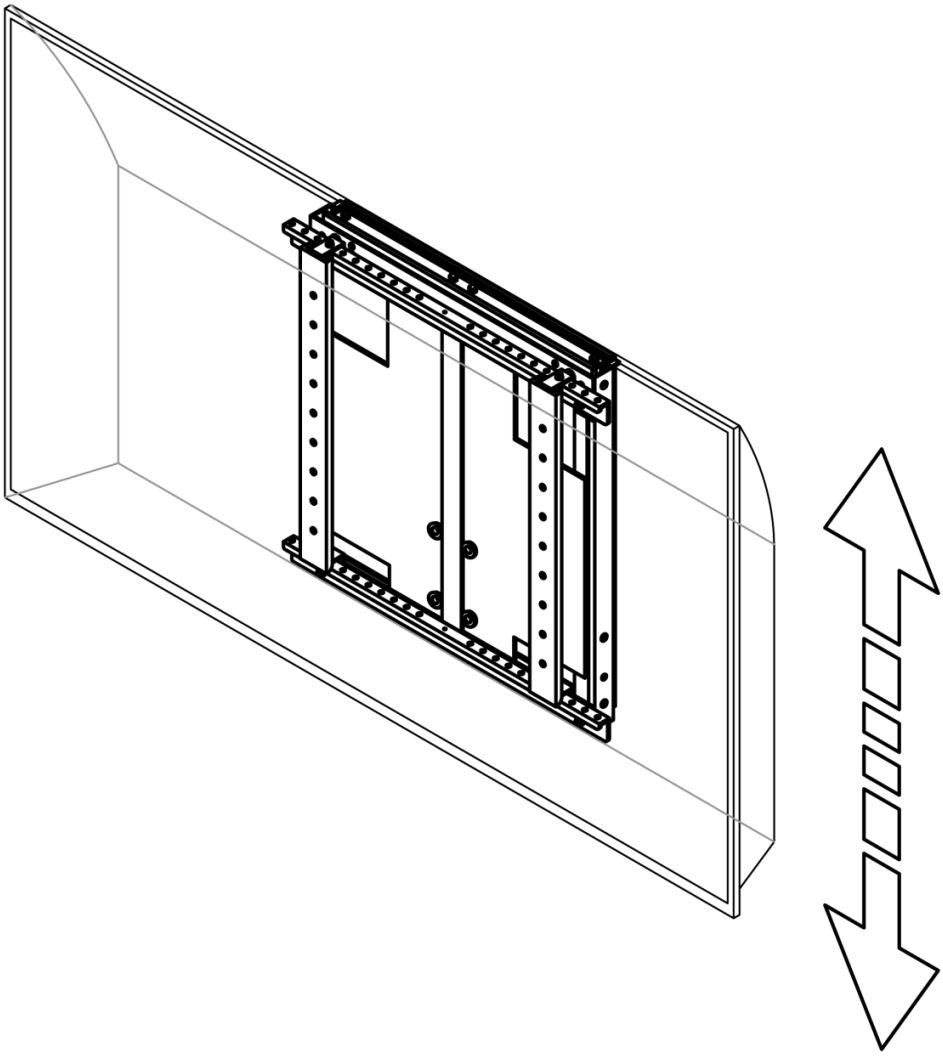

お客様へ

● このたびは、ウォールマウントリフトをお買い上げいただき、誠にありがとうございます。

● お使いいただく前に「取り扱い及び設置説明書」を必ずお読みになり、正しく安全にお使いください。

●「取り扱い及び設置説明書」は、お使いいただく方がいつでも見られるところに大切に保管してください。

●本製品は仕様ごとに耐荷重範囲が異なりますので、搭載する物(モニターなど)の重量をご確認ください。

耐荷重範囲　［BBW-400/2038：20ｋｇ以上 38ｋｇ以下］［BBW-400/3866：38ｋｇ以上 66ｋｇ以下］
［BBW-400/6690：66ｋｇ以上 90ｋｇ以下］

工事店様へ

●設置工事が終わりましたら、この取り扱い及び設置説明書は必ずお客様へお渡しください。

目次

目次　・・・・・・・・・・・・・・・・２

安全上のご注意　・・・・・・・・・・・３

寸法図・主な仕様　・・・・・・・・・・４

設置方法　・・・・・・・・・・・・・・５

操作方法・・・・・・・・・・・・・・・12

安全上のご注意

必ずお守りください

本製品をお使いいただく方への危害と財産への損害を未然に防止し、正しく安全にお使いいただくために重要な内容を下記に表示し説明しています。本文をお読みになり内容をよくご確認いただいた上で、記載事項をお守りください。記載事項をお守りいただけないことにより生じた損害や、天災などによる損害について当社は一切責任を負いかねます。

■表示内容と異なる誤った使い方をした場合に生じる、危害や損害の程度を以下の区分で説明しています。

⚠警告	この表示を無視して誤った取り扱いをすると、死亡または重傷を負う可能性が想定される内容を示しています。
⚠注意	この表示を無視して誤った取り扱いをすると、傷害を負う可能性または物的損害の発生が想定される内容を示しています。

■お守りいただく内容を以下の区分で説明しています。

🛇	してはいけない「禁止」を示します。
❗	「必ず実施していただくこと」を示します。

❗実施	●組み立て設置を行う際は周囲の安全をご確認の上、**必ず二人以上**で作業を行ってください。 ●組み立て設置を行う際は床や壁などを傷つけないように、毛布などで保護(養生)してください。 ●取り扱い及び設置説明書をご参照の上、付属部品などの梱包内容物がそろっているかご確認ください。 ●小さい付属部品は紛失しないように、分かりやすい場所に置くなどして作業を行ってください。 ●組み立て設置作業を行う前に、取り扱い及び設置説明書をご確認の上、必ず手順にしたがってください。 ●本製品は仕様ごとに耐荷重の範囲が異なります。本製品に搭載する物(モニターなど)の重量が、お買い上げいただいた製品仕様の耐荷重範囲内である事を、必ずご確認の上取り付け･設置してください。 耐荷重範囲　[BBW-400/2038：20kg 以上 38kg 以下][BBW-400/3866：38kg 以上 66kg 以下] [BBW-400/6690：66kg 以上 90kg 以下]
⚠注意	●本製品には、重たい部材が含まれております。足に落とすなどして、怪我をしないようにご注意ください。 ●本製品は固定設置での使用を想定して設計しております。設置面として、安全性が確認できない場所や、不安定な場所などに設置しないでください。 ●本製品を第三者に譲渡及び移設される場合は、必ず『取り扱い及び設置説明書』と共にお渡しください。また、譲渡される方へ『取り扱い及び設置説明書』を、よくお読みになってから設置・使用されるようにご説明ください。
🛇禁止	●本製品を主用途以外(分解、改造を含む)で使用しないでください、また乱暴に取り扱わないでください。 ●壁面(設置面)にセッティングブラケットを固定する部材以外は、同梱包されている部材を使用して本製品に搭載する物(モニターなど)を取り付け・設置してください。 ●本製品の耐荷重範囲内であっても、付属のモニターアームなどでしっかりと固定できない形状の搭載物(モニター、ホワイトボードなど)は取り付けないでください。 ●本製品は、屋内での使用を想定して設計しております。屋外など天候の影響を受ける場所(環境)では、想定外の破損や故障が発生する可能性がありますので必ず屋内に設置してください。 ●万が一、本製品に破損・変形などの不具合が発見された場合は、いかなる事由に限らず使用しないでください。
⚠警告	●本製品の上にのぼる、ぶらさがるなど過度な重量をかけないでください。 ●本製品を設置した後、定期的に点検してください。また、製品本体及び接続部などに弛みを発見した場合はネジなどを締めなおしてください。 ●本製品の昇降部を下に下げた状態での作業は大変危険です。搭載する物(モニターなど)を入れ替える場合なども、必ず取り付け時の状態(または位置)へ戻してから調整などの作業を行ってください。 ●本製品に、熱源や火気を近づけないでください。

寸法図・主な仕様

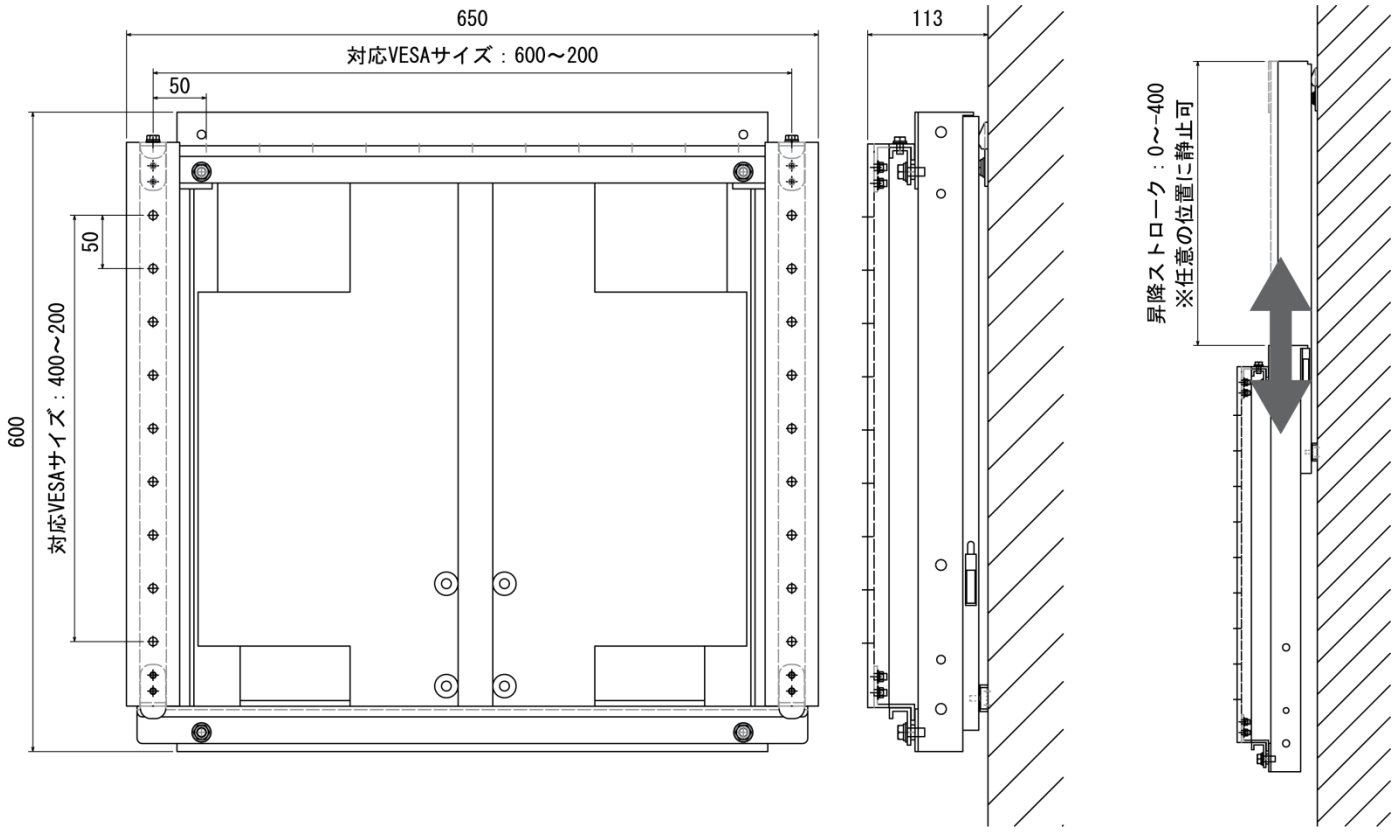

【単位：mm】

対応モニターサイズ	：40～100 インチ （モニターサイズは本製品の耐荷重範囲に対する目安です。）
対応 VESA サイズ	：縦(H)：200～400mm　横(W)：200～600mm
耐　荷　重　範　囲	：[BBW-400/2038：20ｋｇ以上 38ｋｇ以下] [BBW-400/3866：38ｋｇ以上 66ｋｇ以下] [BBW-400/6690：66ｋｇ以上 90ｋｇ以下]
重　　量	：約 21ｋｇ （製品本体及び付属部材含む）
昇降ストローク	：0～－400mm （上記寸法図参照）

梱包内容物

- ウォールマウントリフト（本体）× 1
- セッティングブラケット× 1
- アームホルダー× 2 （アームホルダー取り付け用ネジ【M8×20】×4）
- モニターアーム× 2 （モニター取り付け用ネジ【M8×20】×4、【M6×15】×4）
- モニターアーム固定用ネジ【M6×15】× 2
- アジャスターホルダー×2 （アジャスターホルダー固定用ビス【M4×20】×8）
- 取り扱い及び設置説明書× 1

設置方法

設置する位置を決める前に

※1.本製品を設置する前に工事店様とご相談の上、設置する壁面の強さをご確認ください。
また、壁面の強さが不足している場合は、適宜補強してください。
※2.セッティングブラケットを固定する部材は、設置する壁面によって異なるため工事店様へ
ご相談ください。本製品に、セッティングブラケットを固定する部材は付属しておりませんので、
あらかじめご了承ください。

1. セッティングブラケットを壁面に設置する

警告　注意　禁止

使用部材：　セッティングブラケット × 1

別途ご用意いただくもの：　セッティングブラケット固定用部材、水平器、鉛筆、電動ドライバー など

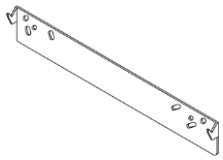
セッティングブラケット

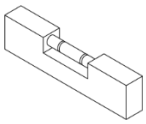
水平器

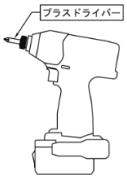

電動ドライバー　など

① 設置する壁面の状態確認や補強などが完了しましたら、セッティングブラケットを壁面の設置位置に添わせ水平器などでセッティングブラケットが水平になるように調整してください。
② ①で調整した状態のまま、下の図を参考にして長穴４箇所に鉛筆などでマーキングしてください。
③ ②でマーキングした位置にセッティングブラケットの長穴を合わせたら、別途ご用意いただいている各種固定用部材で電動ドライバーなどを使って、セッティングブラケットを固定・設置してください。

※下の図の固定用部材は設置例です。工事店様とご相談の上、設置する壁面の状態に最適な固定用部材をご用意ください。本製品には固定用部材は付属されておりません。

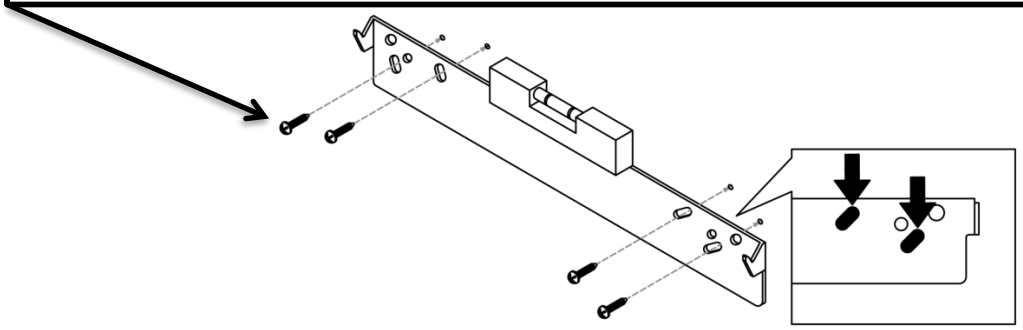

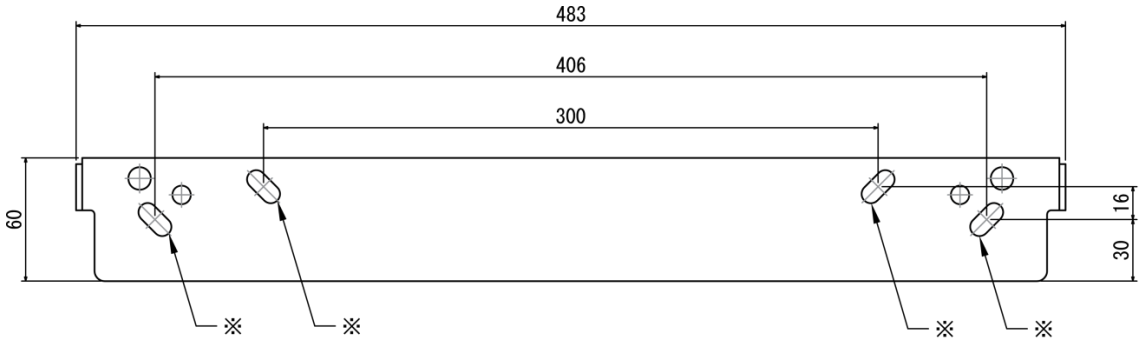

※セッティングブラケット 取付穴:19x9mm長穴 ４箇所

2. 本体にアームホルダーを取り付ける

❗ ⚠警告 ⚠注意 🚫禁止

使用部材：　ウォールマウントリフト(本体)× 1、アームホルダー× 2

使用部材：　アームホルダー取り付け用ネジ【M8×20】× 4

別途ご用意いただくもの：　プラスドライバー、電動ドライバー など

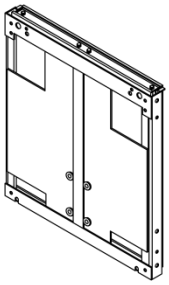

本体

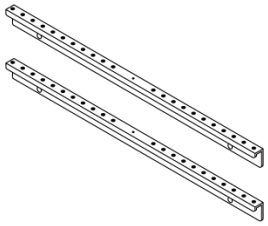

アームホルダー/同取り付け用ネジ

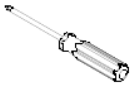

プラスドライバー

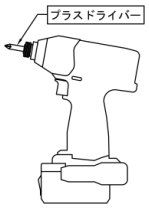

電動ドライバー　など

① 下の図をご参照の上、本体にアームホルダーを上下２箇所に取り付けてください。

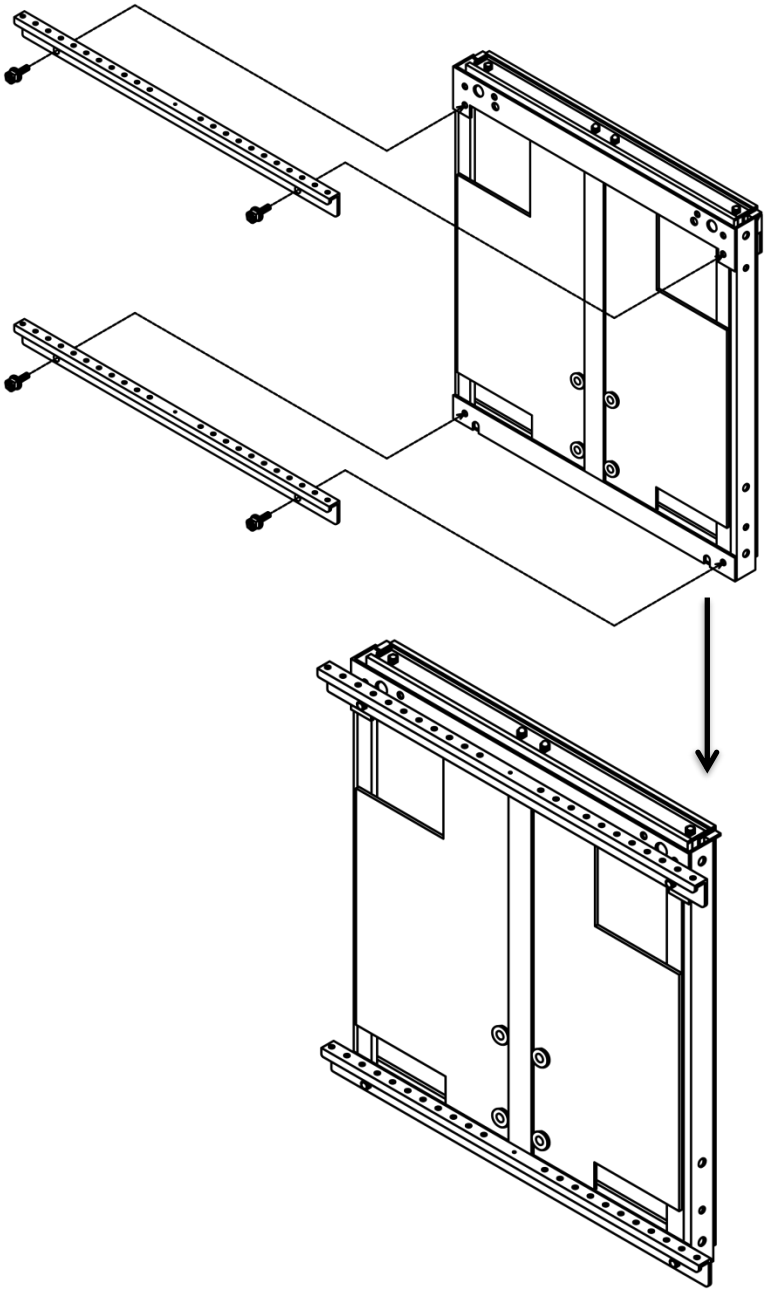

3. 本体をセッティングブラケットに取り付ける　❗ ⚠警告 ⚠注意 🚫禁止

使用部材：　ウォールマウントリフト(本体)× 1、アジャスターホルダー× 2、固定用ビス【M4×20】× 8

別途ご用意いただくもの：　水平器、プラスドライバー、電動ドライバー　など

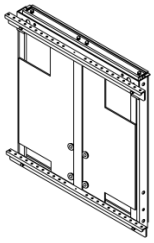
本体/アームホルダー付き

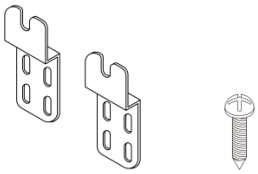
アジャスターホルダー/同固定用ビス

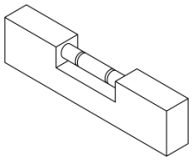
水平器

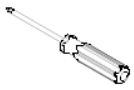
プラスドライバー　など

① 下の図で示している上部アジャスターが、飛び出していないか確認してください。
飛び出している場合は、プラスドライバーなどを使って引っ込めてください。

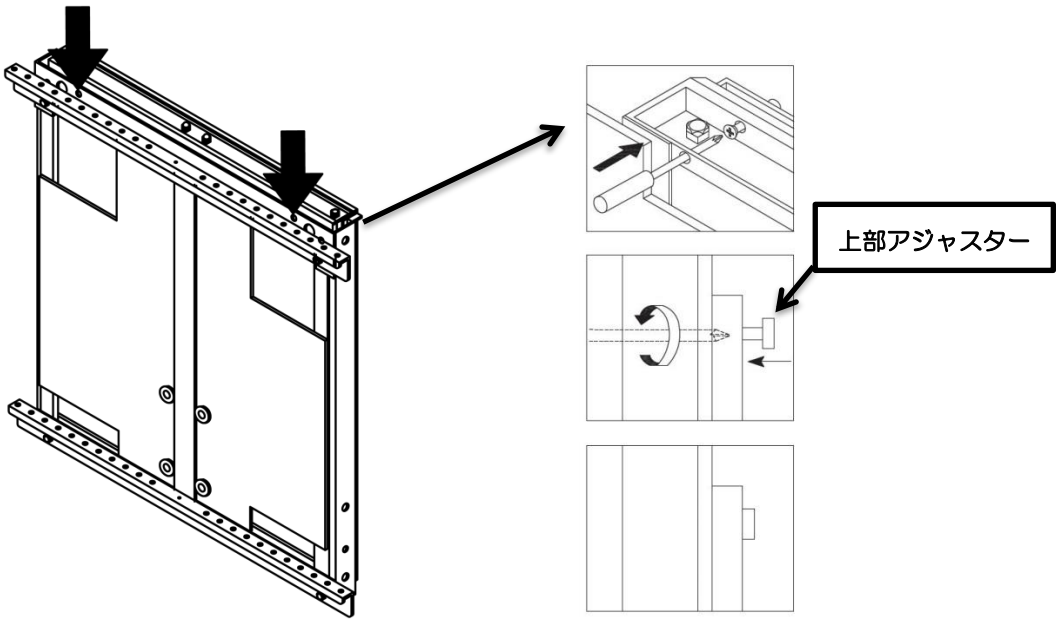

② 下の図をご参照の上、セッティングブラケット両端のツメに、本体背面にあるダルマ状の穴を差し込み、
引っ掛けるように取り付けてください。
※落下しないように、しっかりと取り付いているか必ずご確認ください。

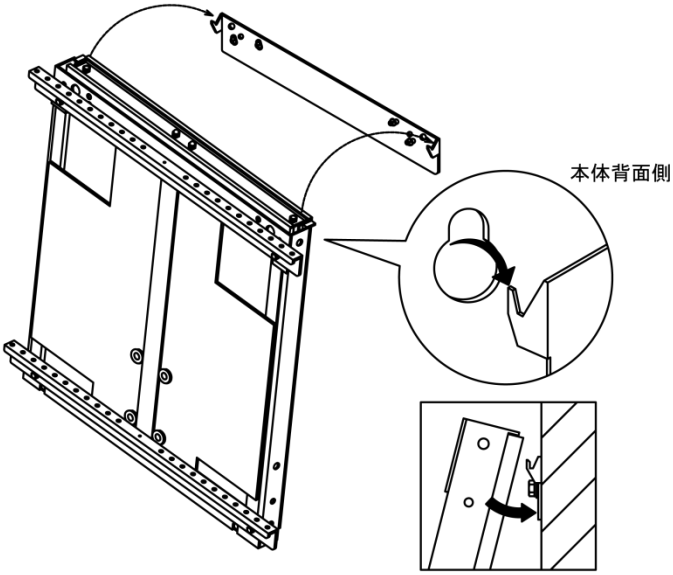

③　下の図で示している上部アジャスターを、プラスドライバーなどで壁面にあたるまで出して固定してください。

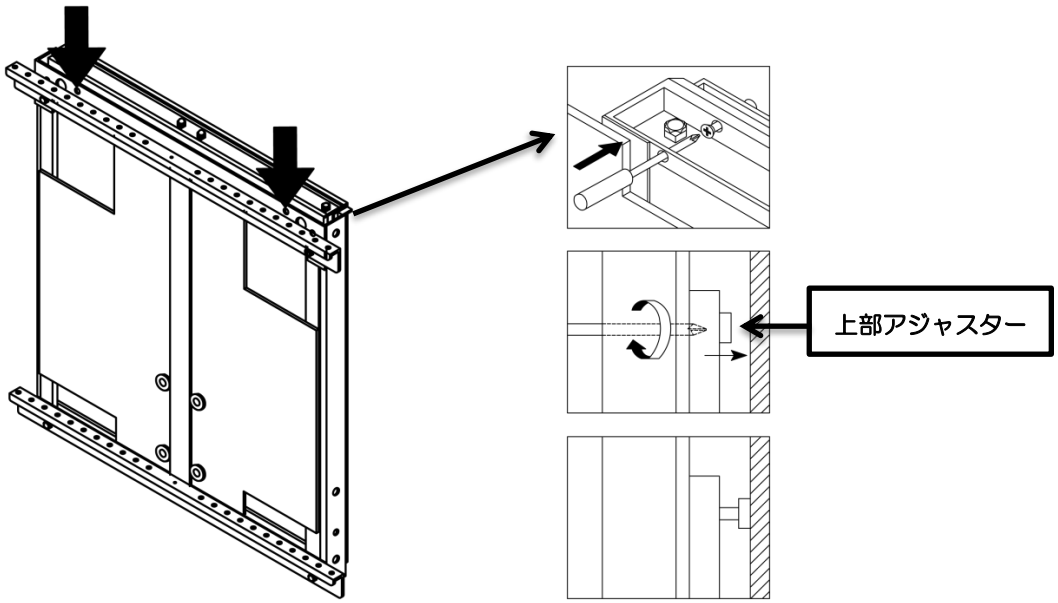

④　下の図で示している下部アジャスターに、プラスドライバーなどを使って本体が垂直になるように
調整してください。調整する際は水平器などを使って、本体の垂直状態を確認してください。

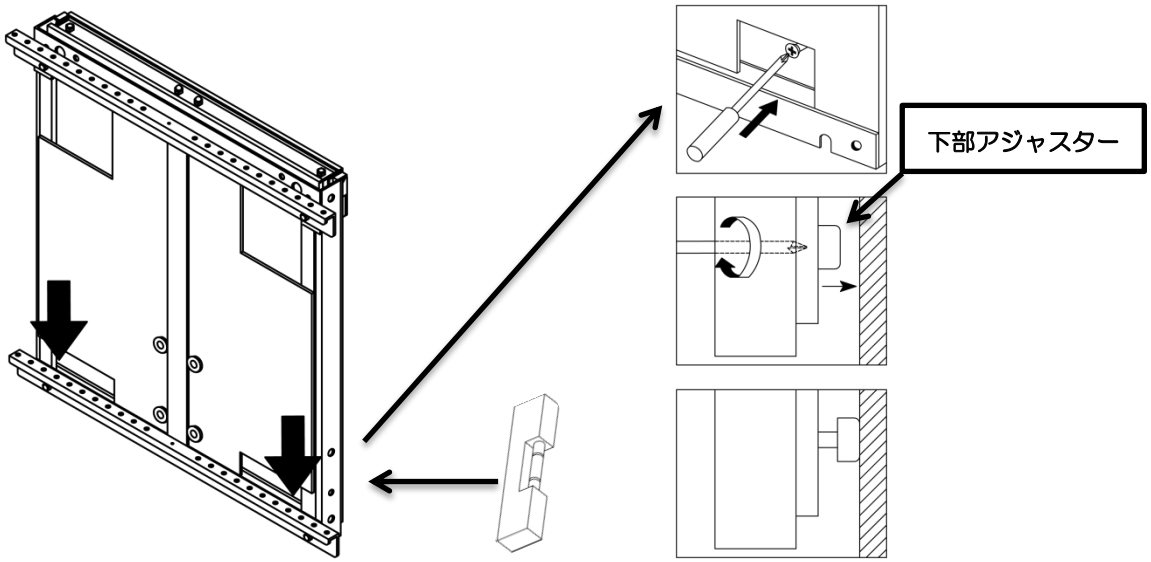

⑤　下の図で示しているようにアジャスターホルダーを、壁側に添わせてから下部アジャスターに
横から差し込んで取り付け、電動ドライバーなどを使って付属の固定用ビスで壁面に固定してください。

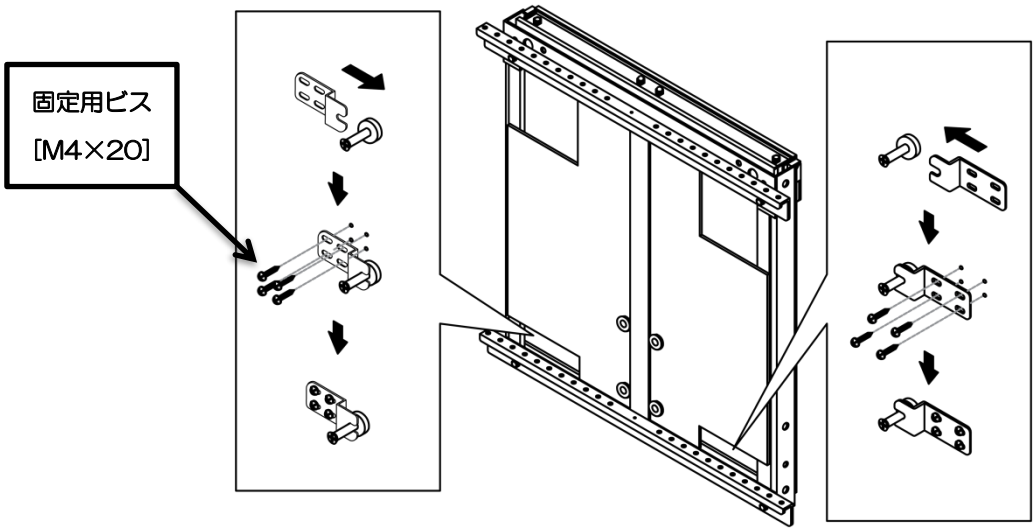

4. 本体に搭載する物(モニターなど)に　　⚠警告 ⚠注意 禁止

モニターアームを取り付ける

使用部材：　モニターアーム× 2、モニター取り付け用ネジ【M8×20】× 4・【M6×15】× 4

別途ご用意いただくもの：　本体に搭載する物(モニターなど)、プラスドライバー　など

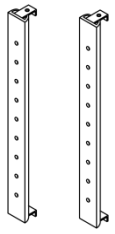
モニターアーム

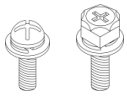
モニター取り付け用ネジ

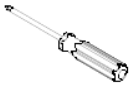
プラスドライバー　など

① 下の図をご参照の上、２本のモニターアームを、本体に搭載する物(モニターなど)の背面に対して平行になるように配置してください。配置する際にモニターアームのツメは、搭載する物の背面の外側に向けてください。

② ①で配置した２本のモニターアームに、プラスドライバーなどを使って付属のモニター取り付け用ネジ(※1)を取り付け固定してください。

※1.モニター取り付け用ネジは、サイズが異なる２種類のネジ(M8×20、M6×15)を付属しております。
本体に搭載する物(モニターなど)の背面にあるネジ穴に、対応するサイズのネジを選んでお使いください。

※2.本体に搭載する物(モニターなど)を床に置いて、モニターアームの取り付けをする場合は、
必ず毛布やダンボールなどの保護シートの上に置いて作業を行ってください。

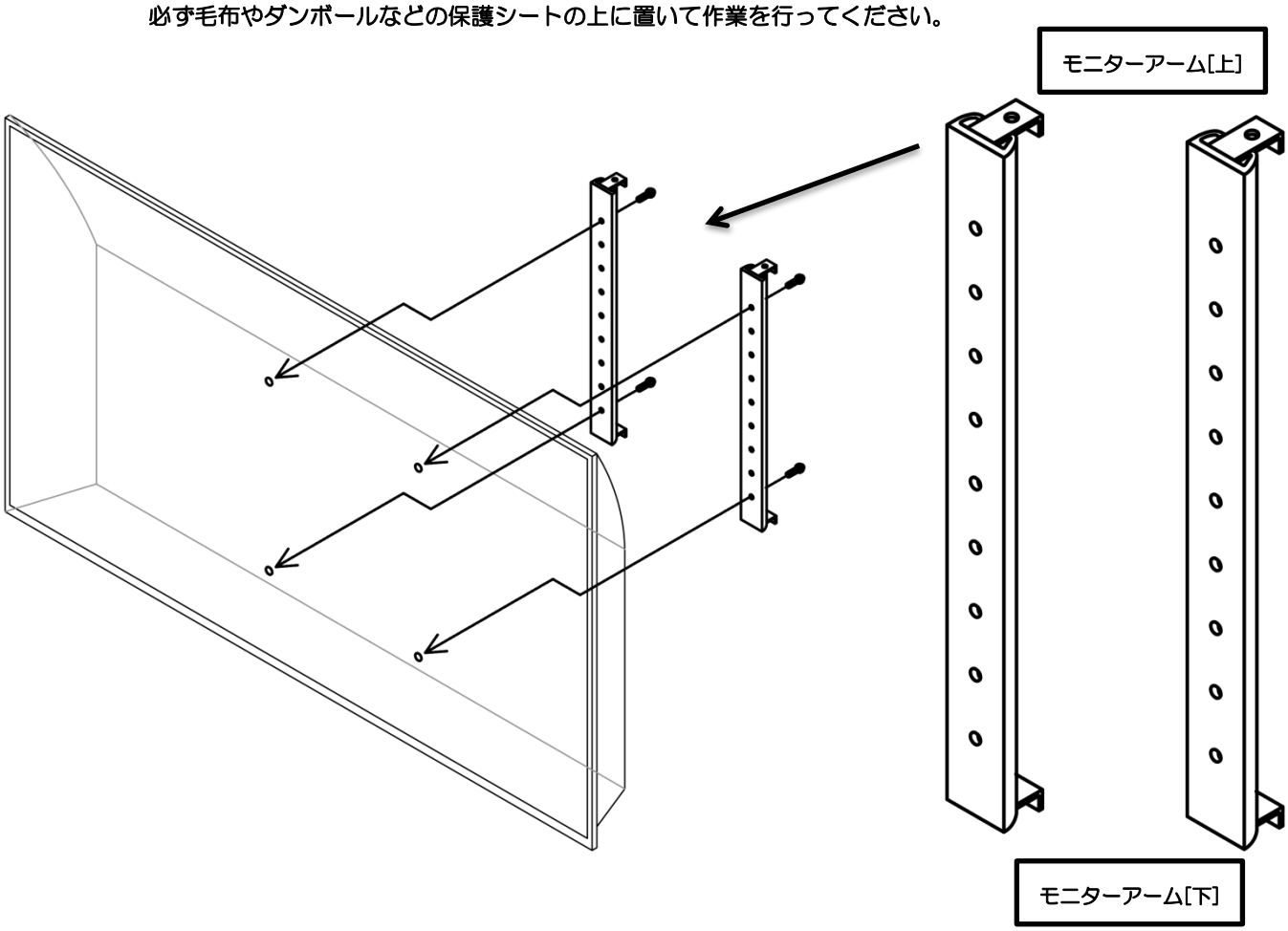

モニターアームには、取り付ける方向(上下、内外)がありますので、上の図をご参照ください。

5. 本体に搭載する物(モニターなど)を設置する

❗ ⚠警告 ⚠注意 🚫禁止

使用部材：　ウォールマウントリフト(本体/壁面設置済み)× 1、モニターアーム固定用ネジ【M6×15】× 2

別途ご用意いただくもの：　本体に搭載する物(モニターなど【モニターアーム付き】)、プラスドライバー

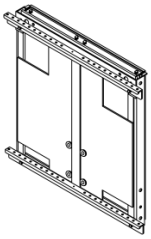

本体/壁面設置済み

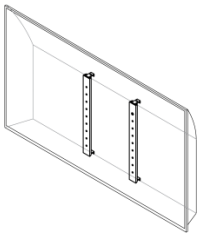

搭載する物(モニターアーム付き)

モニターアーム固定用ネジ

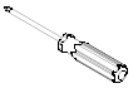

プラスドライバー

① 下の図をご参照の上、搭載する物(モニターなど)に取り付けたモニターアームのツメ(上下両側の 4 箇所)が、本体のアームホルダーにしっかりと引っ掛かるように取り付けてください。

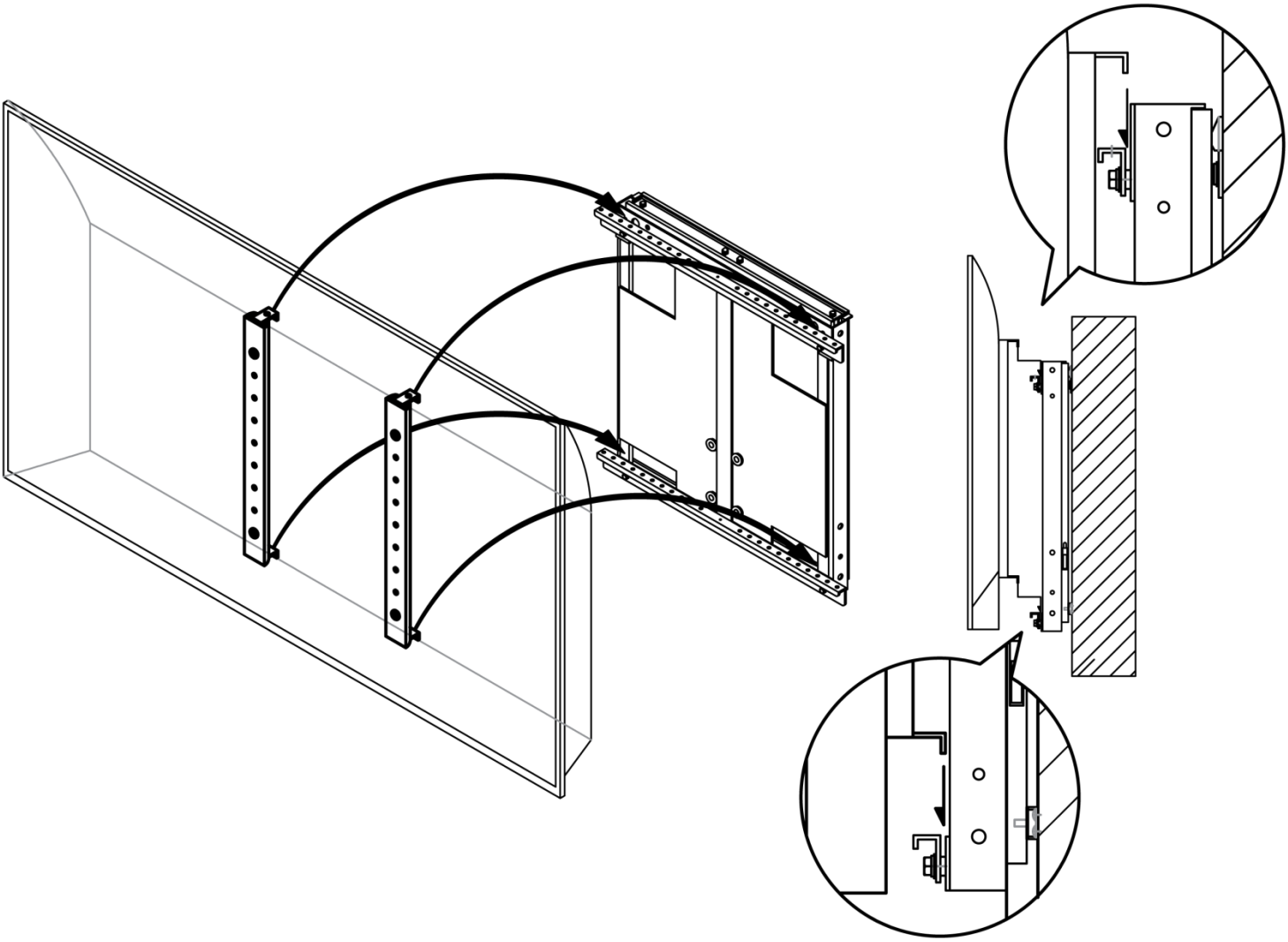

※必ずモニターアームのツメ上下両側 4 箇所が、アームホルダーに引っ掛かるように取り付けてください。

② 本体の中心と搭載した物(モニターなど)の中心が同じ位置になるように、スライドさせてください。
下の図をご参照の上、本体上部のアームホルダーとモニターアームのネジ穴の位置が、かさなるように調整してから
プラスドライバーなどを使って、付属の固定用ネジで上部両側の２箇所を固定してください。

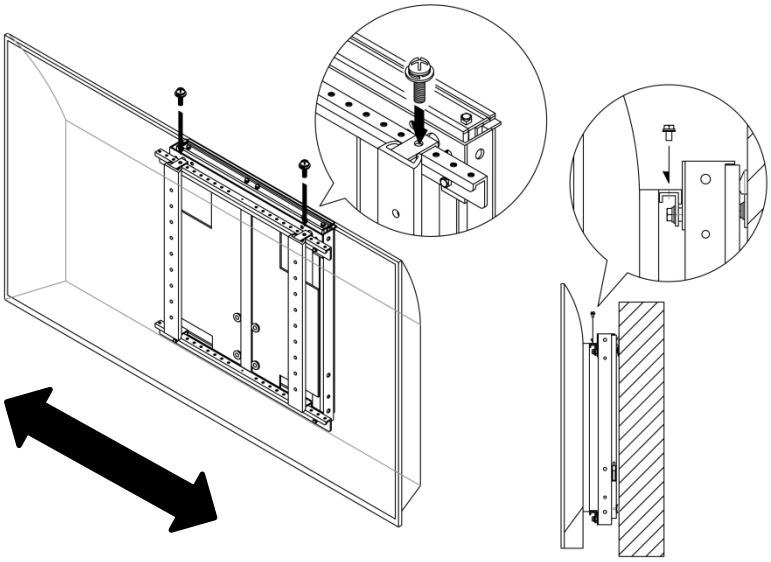

6. 本体のウェイトバランスを調整する

警告 注意 禁止

使用部材： ウォールマウントリフト(本体/搭載物(モニターなど)設置済み)× １

別途ご用意いただくもの： 電動ドライバー(13 番ビット付き)、脚立　など

① 本体上部の両側にある調整ボルトを、電動ドライバー(13 番ビット付き)で回転させてウェイトバランスを
調整してください。時計回りで本体のバネの力が強くなり、反時計回りでバネの力が弱くなりますので、
搭載した物(モニターなど)の昇降が、スムーズに操作できるように調整できましたら設置完了です。

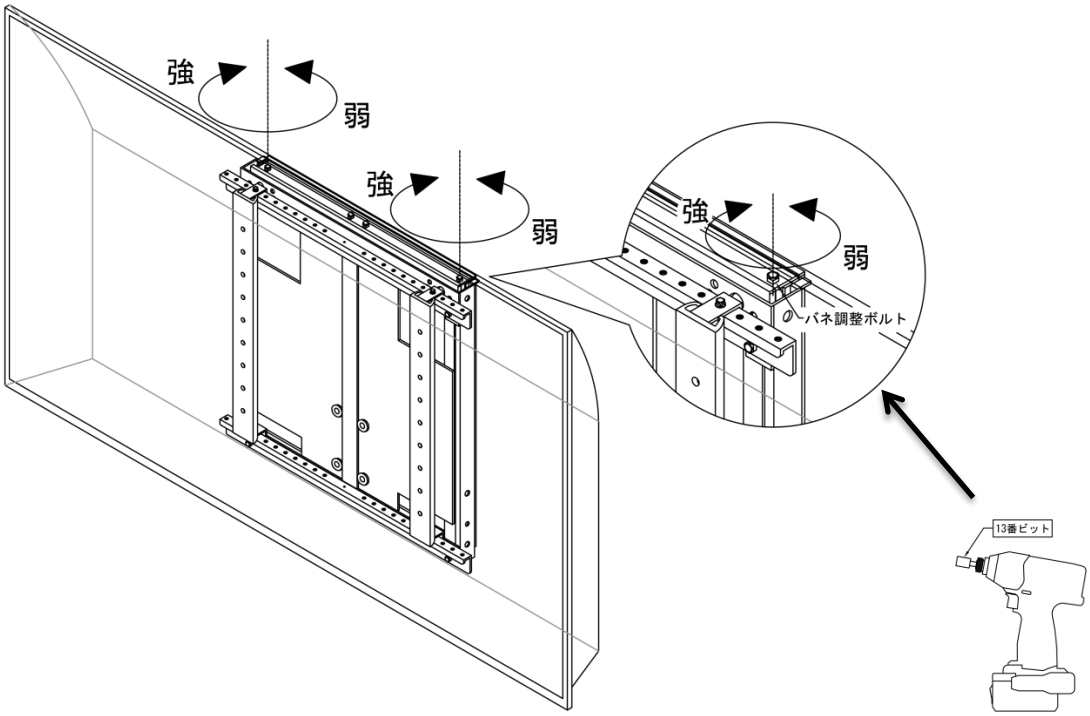

電動ドライバー(13 番ビット付き)

※搭載する物(モニターなど)が静止せずに下がってしまう場合は、再度微調整してください。

操作方法

本製品、ウォールマウントリフトは、昇降ストローク範囲内で搭載されたモニターやホワイトボードなどを、手動で簡単に昇降させることができます。
搭載したモニターやホワイトボードなどの端を持ち、上下に引き上げたり引き下げたりする要領で操作してください。片手でも簡単に昇降させることができます。
さまざまなシチュエーションに合わせた高さに昇降させてお使いください。

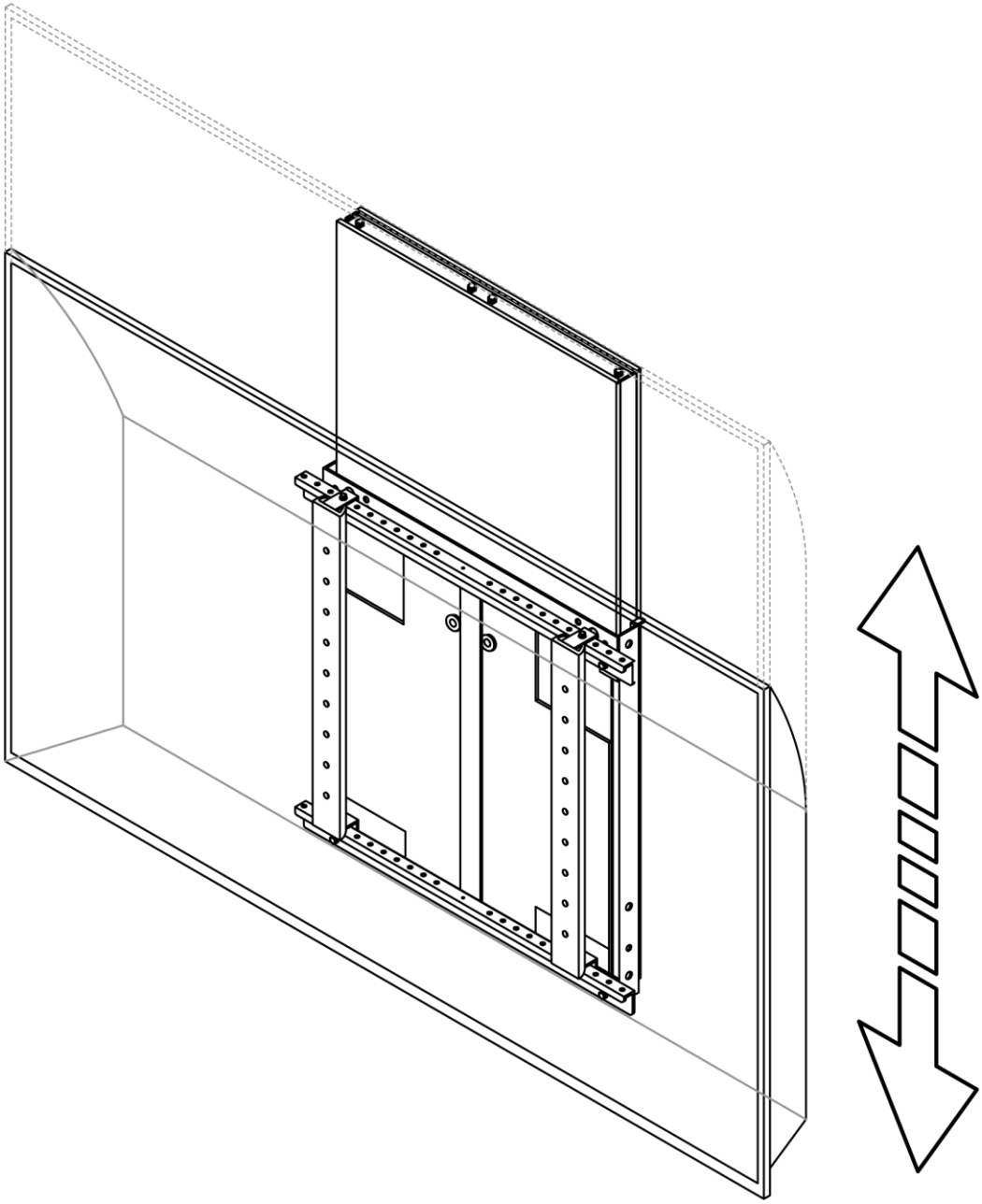

製造販売元
KIKUCHI
KIKUCHI SCIENCE LABORATORY INC.
株式会社キクチ科学研究所　http://kikuchi-screen.co.jp/
本　　社　〒161-0033　東京都新宿区下落合 3-12-35　TEL　03-3952-5131（代）
大 阪 営 業 所　〒556-0014　大阪府大阪市西区北堀江 1-5-2 四ツ橋新興産ビル 100B　TEL　06-6567-9035（代）

LAB2003B