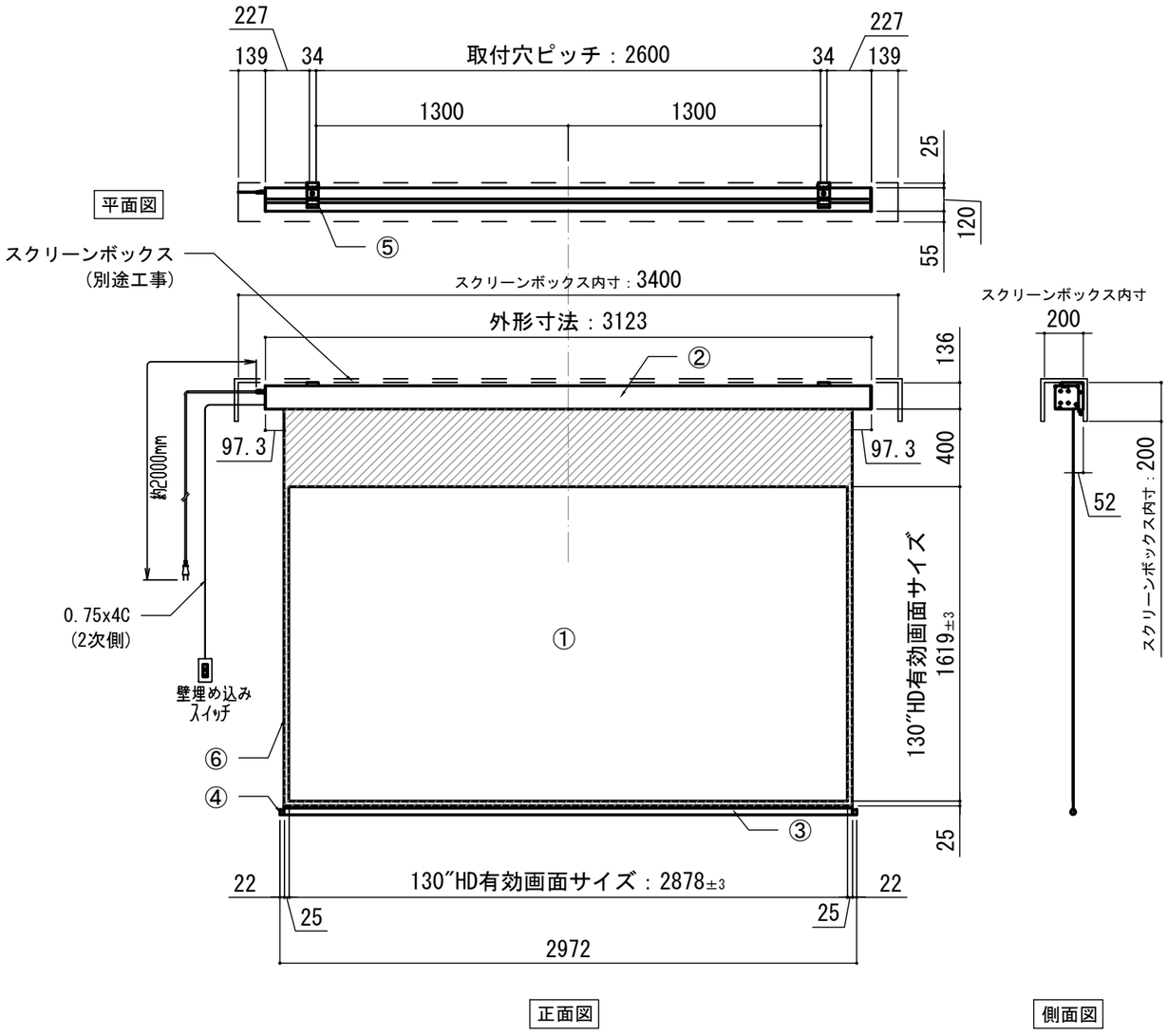

壁スイッチ　S=1:10　/　ピンアサイン(RJ45接点制御)

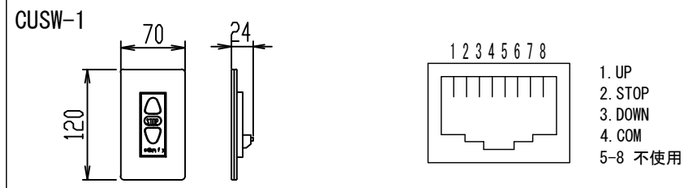

各　部　詳　細　図

正面拡大図 S=1:10

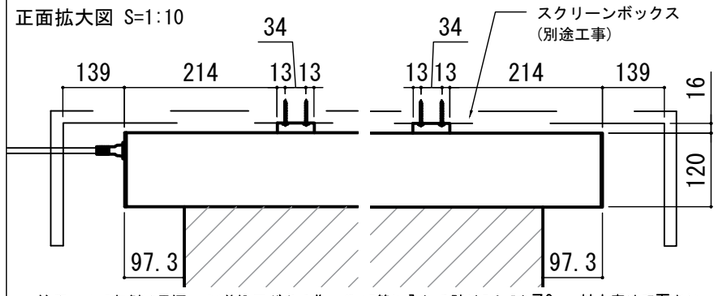

注意…ｹｰｽ左側は電源ｹｰﾌﾞﾙ差込口がある為、ﾎﾞｯｸｽ等に入れる時はｽﾍﾟｰｽを70mm以上空けて下さい。

天井取付時：右側面図 S=1:6

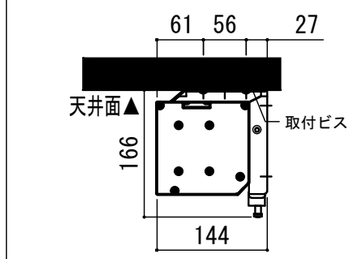

壁面取付時：右側面図 S=1:6

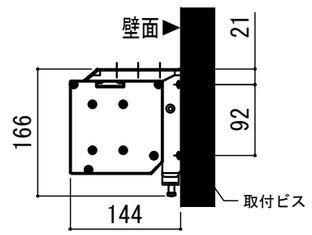

オプション　シーリングブラケット装着時 S=1:10

※シーリングブラケットは付属しておりません。別途お買い求めください。

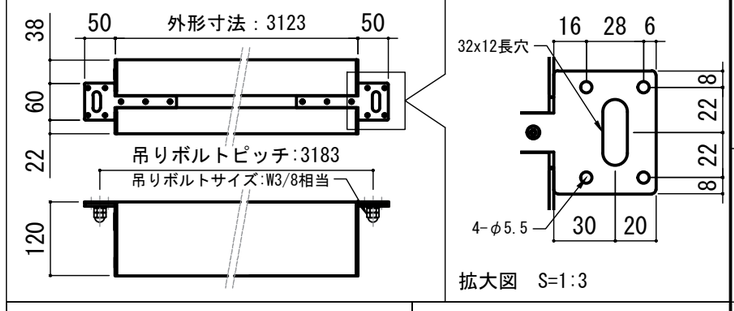

拡大図　S=1:3

セッティングブラケット S=1:10

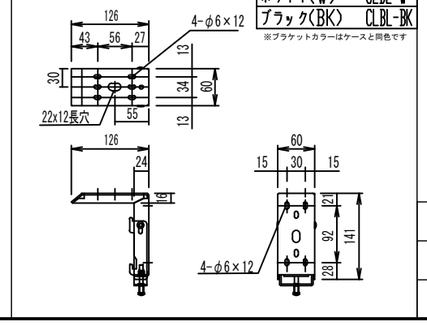

ホワイト(W)	CLBL-W
ブラック(BK)	CLBL-BK

※ブラケットカラーはケースと同色です

本体左側面図

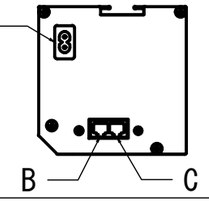

A	電源コネクター(AC100V用)
B	LANｺﾈｸﾀｰ:RJ45(外付赤外線受光器)
C	LANコネクター RJ45(接点制御)

仕　様
- ■ 製品重量　約20.1kg
- ■ 電　　源　AC100V 50Hz/60Hz
- ■ 消費電力　100W
- ■ 制　　御　DC5V
- ■ 材　　質　アルミ製：ｹｰｽ/ﾛｰﾗｰ/ﾎﾞﾄﾑﾊﾞｰ
  スチール製：キャップ類他
- ■ ケースカラー(アルマイト塗装)
  ピュアホワイト/マットブラック

付　属　品
- ■ CUSW-1
  - 壁スイッチ　×１個
  - LANケーブル(RJ45/2m)　×１本
- ■ 電源コード(2m)　×１本
- ■ セッティングブラケット　×２個
- ■ 取付用ビスセット　×１式
- ■ 取扱説明書　×１冊

オプション
- ■ 推奨埋め込みボックス:TEB-2034
- ■ ワイヤレスリモコン　:CUWL-2
- ■ シーリングブラケット:CMB-CU

別途工事
- ■ 電気配線、配管工事(1次2次側共)、
  スイッチボックス・スクリーンボックス

各　部　名　称

①	ｽｸﾘｰﾝ	ﾎﾜｲﾄﾏｯﾄｱﾄﾞﾊﾞﾝｽ(WA)	＊＊-W
②	ｽｸﾘｰﾝｹｰｽ	ﾋﾟｭｱﾎﾜｲﾄ(W)	＊＊-/W
③	ﾎﾞﾄﾑﾊﾞｰ	ﾏｯﾄﾌﾞﾗｯｸ(BK)	＊＊-/BK
④	ﾎﾞﾄﾑｷｬｯﾌﾟ		
⑤	ｾｯﾃｨﾝｸﾞﾌﾞﾗｹｯﾄ	ﾎﾜｲﾄ(W)	CLBL-W
		ﾌﾞﾗｯｸ(BK)	CLBL-BK
⑥	ﾏｽｸ		

※ブラケットカラーはケースと同色です

※取付穴ピッチは推奨の位置です。任意で移動することができます。
※製品の仕様およびデザインは改良等のため予告なく変更する場合があります。
※上黒寸法は工場出荷時400mmです。リミッター調整により400mmまで設定が出来ます。(図面は上黒400mm)

KIKUCHI
KIKUCHI SCIENCE LABORATORY INC.
東京本社
東京都新宿区下落合3-12-35
TEL:03-3952-5131
FAX:03-3953-0051
http://www.kikuchi-screen.co.jp

REVISION	
2024.07.16	作図
2025.07.02	ｼｰﾘﾝｸﾞﾌﾞﾗｹｯﾄ図修正

Project title
CUBE series

Building
—

Drawing Title
CPE-130HDW

No.	Scale
SYYG16C	A3 / 1:20
Check	Draw
KIKUCHI	Y.SAKATA

NOTE
■LINE UP
CPE-130HDW-W
CPE-130HDW-BK