平面図

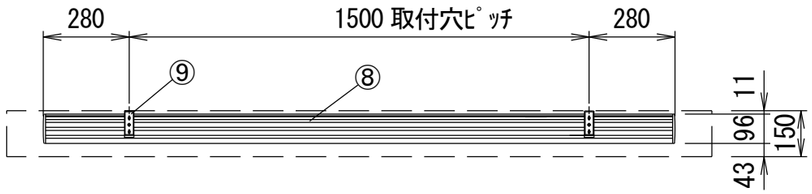

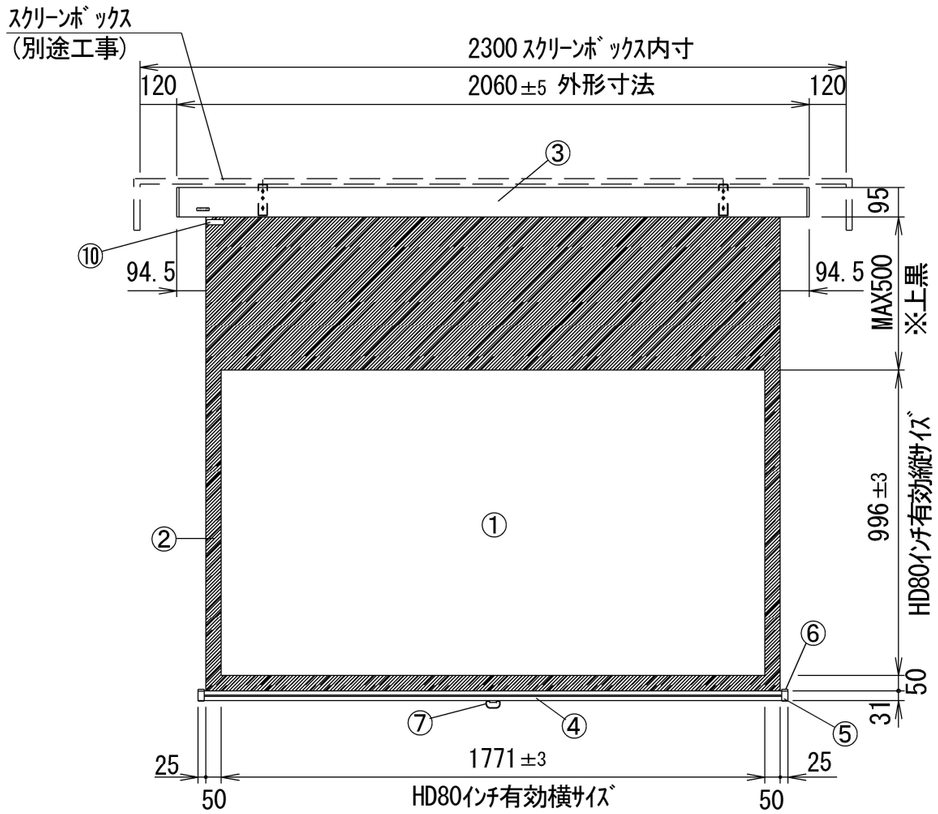

正面図

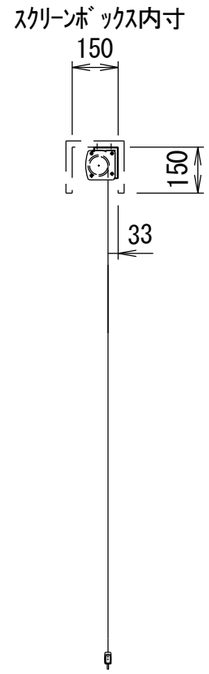

側面図

⑨ｾｯﾃｨﾝｸﾞﾌﾞﾗｹｯﾄ拡大図 S=1/5

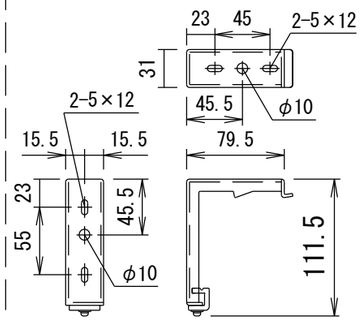

引き下げ棒(ﾌﾟﾙﾊﾞｰ) S=1/20

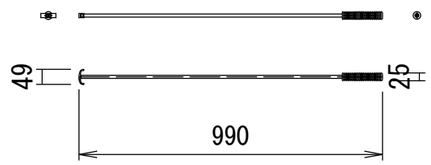

天井取付時

詳細図S=1/6

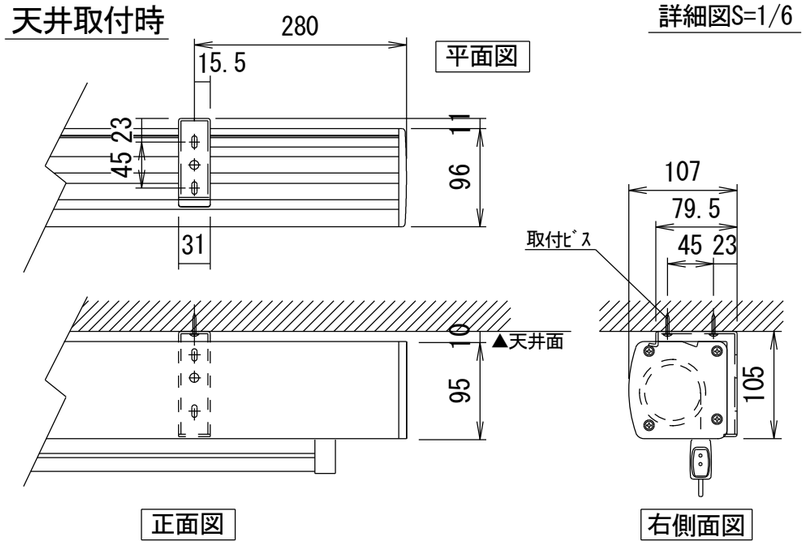

正面図　右側面図

壁面取付時

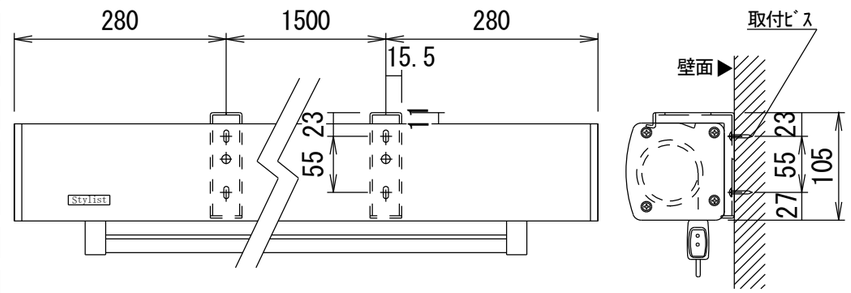

正面図　右側面図

仕様

- ■ 製品重量　約8.9kg
- ■ 材質（ｹｰｽ部）　ｱﾙﾐ製
- ■ 塗装色（ｹｰｽ部）　ﾒﾀﾘｯｸ塗装
- ■ ｻｲﾚﾝﾄｱｯﾌﾟ・ﾌﾞﾚｰｷｱｼｽﾄ機能

付属品

- ■ ｾｯﾃｨﾝｸﾞﾌﾞﾗｹｯﾄｾｯﾄ　× 1式
- ■ 引き下げ棒(ﾌﾟﾙﾊﾞｰ)　× 1本
- ■ 取付用ﾋﾞｽｾｯﾄ　× 1式
- ■ 取扱説明書　× 1冊

各部名称

①	ｽｸﾘｰﾝ
②	ﾏｽｸ
③	ﾌﾛﾝﾄｹｰｽ
④	ﾎﾞﾄﾑﾊﾞｰ
⑤	ﾎﾞﾄﾑｷｬｯﾌﾟ
⑥	ﾎﾞﾄﾑｷｬｯﾌﾟｸｯｼｮﾝ
⑦	ﾌﾟﾙﾘﾝｸﾞ
⑧	ﾘｱｹｰｽ
⑨	ｾｯﾃｨﾝｸﾞﾌﾞﾗｹｯﾄ
⑩	ｽﾄｯﾌﾟﾏｰｸｼｰﾙ

ﾎﾜｲﾄﾏｯﾄｱﾄﾞﾊﾞﾝｽ(WA)	SS-WA
ｼｬﾝﾃｨﾎﾜｲﾄ(CW)※	SS-CW
ｿﾙﾍﾞﾃｨｸﾞﾗｽ(SG)※	SS-SG

※ﾎｰﾑｼｱﾀｰ向け製品のみ対応

※取付穴ﾋﾟｯﾁは推奨の位置です。任意で移動することができます。
※上黒寸法はMAX500mmです。調整範囲は約70mm間隔でとめる事が出来ます。(図面は上黒MAX500)
※製品の仕様およびﾃﾞｻﾞｲﾝは改良等のため予告なく変更する場合があります。

KIKUCHI 株式会社　キクチ科学研究所

6				UNIT	mm
5				ANGLE	3rd
4				TOLERANCE	
3				SCALE	1/20
2				DATE	2022.03.23
1				TITLE	外観詳細図
	DATE	REVISION	SIGN		

PLANNED BY	DRAWN BY	CHECKED BY	APPROVED BY	DRAWNING NO.
	TSUBATA			SWC30A

MODEL NAME: Stylist 手動巻き上げﾀｲﾌﾟ(ｽﾌﾟﾘﾝｸﾞﾛｰﾗｰ)

MODEL NO.: SS-80HD